

TOCĂTOARE UNIVERSALĂ DE RESTURI VEGETALE

MU Profi (low vib) LW



Lățimea de lucru (cm)	Mișcarea utilajului (cm)	Rotor Ø (mm)	Greutatea (kg)	Număr de ciocane (buc.)	Puterea tractorului (HP)
MU 130 LW	41	168	510	12	30 – 50
MU 150 LW	41	168	553	14	40 – 65
MU 170 LW	51	168	593	16	45 – 75
MU 200 LW	51	168	652	18	55 – 85
MU 220 LW	51	168	692	20	65 – 100
MU 250 LW	58	219	950	22	80 – 120
MU 280 LW	58	219	1062	26	90 – 130
MU 300 LW	58	219	1120	28	110 - 150

MUL light (low vib) LW

Lățimea de lucru (cm)	Mișcarea utilajului (cm)	Rotor Ø (mm)	Greutatea (kg)	Număr de ciocane (buc.)	Puterea tractorului (HP)
MUL 110 LW	28	139	332	10	20 – 40
MUL 130 LW	41	139	360	12	25 – 45
MUL 150 LW	41	139	404	14	35 – 55
MUL 170 LW	51	139	451	16	40 – 60
MUL 200 LW	51	139	487	18	50 – 70
MUL 220 LW	51	139	525	20	60 – 80



MULS simple (low vib) LW



Lățimea de lucru (cm)	Mișcarea utilajului (cm)	Rotor Ø (mm)	Greutatea (kg)	Număr de ciocane (buc.)	Puterea tractorului (HP)
MULS 110 LW	24	114	254	10	15 – 35
MULS 130 LW	35	114	274	12	20 – 40
MULS 150 LW	35	114	302	14	25 – 45
MULS 170 LW	40	114	328	16	30 – 50

MU2D (low vib) LW

Lățimea de lucru (cm)	Rotor Ø (mm)	Greutatea (kg)	Număr de ciocane (buc.)	Puterea tractorului (HP)
MU2D 610 LW	219	3030	2X28	170 – 270

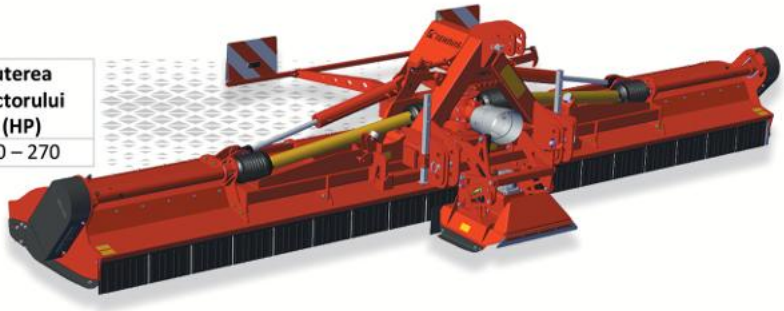



MU2Z (low vib) LW

Lățimea de lucru (cm)	Rotor Ø (mm)	Greutatea (kg)	Număr de ciocane (buc.)	Puterea tractorului (HP)
MU2Z 840 LW	219	2940	2X26	220 – 290
MU2Z 900 LW	219	3080	2X28	240 – 310







TOCĂTOARE LATERALĂ DE RESURI VEGETALE



MB Profi (low vib) LW

Lățimea de lucru (cm)	Rotor Ø (mm)	Greutatea (kg)	Număr de ciocane (buc.)	Puterea tractorului (HP)	Greutatea minimă a tractorului (kg)
MB 170 LW	168	946	16	60 -90	4000
MB 200 LW	168	1004	18	70 - 100	4500
MB 220 LW	168	1042	20	80 - 110	5000

MBL (low vib) LW

Lățimea de lucru (cm)	Rotor Ø (mm)	Greutatea (kg)	Număr de ciocane (buc.)	Puterea tractorului (HP)	Greutatea minimă a tractorului (kg)
MBL 150 LW	139	528	14	50 - 70	3000
MBL 170 LW	139	566	16	55 - 80	3500
MBL 200 LW	139	602	18	65 - 85	4000



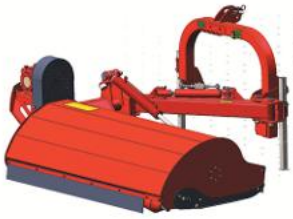

MBLS (low vib) LW

Lățimea de lucru (cm)	Rotor Ø (mm)	Greutatea (kg)	Număr de ciocane (buc.)	Puterea tractorului (HP)	Greutatea minimă a tractorului (kg)
MBLS 110 LW	114	379	10	25 - 45	1500
MBLS 130 LW	114	398	12	30 - 50	1750
MBLS 150 LW	114	424	14	35 - 55	2000
MBLS 170 LW	114	444	16	45 - 65	2500

MBP profi (low vib) LW

Lățimea de lucru (cm)	Rotor Ø (mm)	Greutatea (kg)	Număr de ciocane (buc.)	Puterea tractorului (HP)	Greutatea minimă a tractorului (kg)
MBP 200 LW	194	1442	18	70 - 110	4000
MBP 220 LW	194	1486	20	80 - 120	4500
MBP 250 LW	194	1545	22	95 - 135	5000
MBP 280 LW	194	1604	26	105 - 145	5500





MBPL (low vib) LW

Lățimea de lucru (cm)	Rotor Ø (mm)	Greutatea (kg)	Număr de ciocane (buc.)	Puterea tractorului (HP)	Greutatea minimă a tractorului (kg)
MBPL 150 LW	139	627	14	45 - 65	2500
MBPL 170 LW	139	650	16	50 - 75	3000
MBPL 200 LW	139	691	18	60 - 80	3500




TOCATOARE DE CAMP



MP Profi (low vib) LW

Lățimea de lucru (cm)	Mișcarea utilajului (cm)	Rotor Ø (mm)	Greutatea (kg)	Număr de ciocane/cuțite (buc.)	Puterea tractorului (HP)
MP 250 LW	58	219	944	22/66	75 - 120
MP 280 LW	58	219	1021	26/78	85 - 130

MPL (low vib) LW

Lățimea de lucru (cm)	Mișcarea utilajului (cm)	Rotor Ø (mm)	Greutatea (kg)	Număr de ciocane/cuțite (buc.)	Puterea tractorului (HP)
MPL 250 LW	48	194	800	22/66	70 - 100
MPL 280 LW	48	194	870	26/78	80 - 110



TOCĂTOARE PENTRU VIE SI LIVEZI



MUS (low vib) LW

Lățimea de lucru (cm)	Mișcarea utilajului (cm)	Rotor Ø (mm)	Greutatea (kg)	Număr de ciocane (buc.)	Puterea tractorului (HP)
MUS 130 LW	41	168	543	12	30 – 50
MUS 150 LW	41	168	588	14	40 – 65
MUS 170 LW	51	168	644	16	45 - 70
MUS 200 LW	51	168	708	18	50 - 75
MUS 220 LW	51	168	748	20	60 - 95

TOCĂTOARE SPECIALIZATE

Forestier MGL (low vib) LW

Lățimea de lucru (cm)	Rotor Ø (mm)	Greutatea (kg)	Număr de ciocane (buc.)	Puterea tractorului (HP)
MGL 170 LW	244	1144	30	80 - 110
MGL 220 LW	244	1343	40	100 - 140
MGL BIG 170*	406	1294	36	80 - 110
MGL BIG 220*	406	1530	48	100 - 140



*



Cositoare de asparagus profi MPS (low vib) LW

Lățimea de lucru (cm)	Rotor Ø (mm)	Greutatea (kg)	Număr de ciocane (buc.)	Puterea tractorului (HP)
MPS 150 LW	194	826	36	65 - 120



TOCĂTORI DE FINISARE



MT Profi

Lățimea de lucru (cm)	Mișcarea utilajului (cm)	Număr de rotor (buc.)	Greutatea (kg)	Număr de cuțite (buc.)	Puterea tractorului (HP)
MT 180	50	3	532	3 x 4	40 - 65
MT 230	62	3	630	3 x 6	50 - 75
MT 260	62	4	822	4 x 4	55 - 80



MTV2 & MTV3 vario

Lățimea de lucru (cm)	Număr de rotor (buc.)	Greutatea (kg)	Număr de cuțite (buc.)	Puterea tractorului (HP)
MTV 2 125/160	2	495	2 X 2	40 - 70
MTV 2 145/195	2	559	2 X 2	40 - 70
MTV 3 190/260 *	3	666	3 X 4	50 - 75
MTV 3 215/290 *	3	750	3 X 4	50 - 75



*

ACCESORII ADITIONALE

Si palpator P20 o si palpator P80

Lățimea de lucru (cm)	Lățimea de lucru (cm)	Greutatea utilajului (kg)	Număr de rotații (min-1)
P 20 L	20	45	1300
P 20 D	20	45	1300
P 80 L*	80	65	2000
P 80 D*	80	65	2000

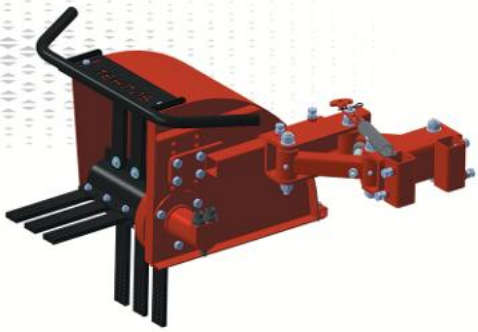



*

Tehnos, d.o.o.
Cesta ob železnici 1
3310 Žalec, Slovenija
+386 3 713 30 50
info@tehnos.si
www.tehnos.si

FARM TECH ROMANIA
Tel/Fax: 021 352 93 08
Adresa: Cal. Bucuresti, Nr.115B, Saftica, Balotesti, Ilfov
office@farmtech.ro